FONDATEL
www.fondatel.com

Edité: 2022/05/05
Date mise à jour: 2022/05/23

ARTI 9 J-7
Trappillon D400

PTV880-1 épaisseur cadre 7mm	trafic intense	cadre carré couvercle rond	articulé	couvercle ventilé	Joint	Sécurité	OPTION	OPTION verrouillage	OPTION	OPTION étanche 1BAR
BENOR						S 90°	LOGO			

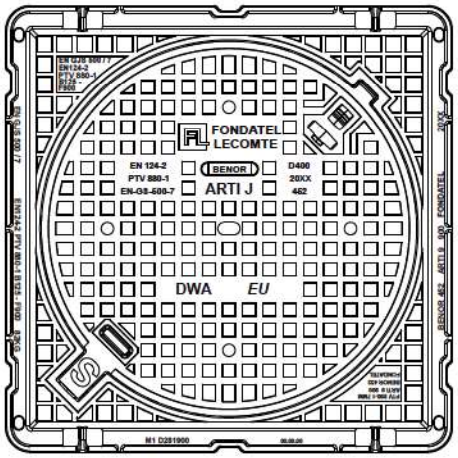

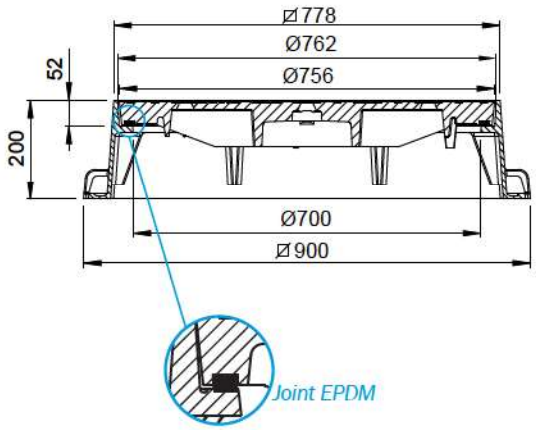

RÉFÉRENCE	NR. D'ARTICLE	KG	COLIS
Arti 9 J-7 D400	2190XX	161	7

DESCRIPTION
Trappillon articulé D400 BENOR PTV880-1 verrouillable à cadre apparant avec trous de ventilation, trafic intense.

AVANTAGES DU PRODUIT
Articulation efficace
- Articulation auto nettoyante lors de l'ouverture.
- Ouverture du couvercle > 110° pour un accès facile.
- Pour la sécurité des utilisateurs : blocage de sécurité du couvercle assuré en position 90°.
- La fermeture exige un léger soulèvement du couvercle avant basculement.
- Extraction du couvercle en position 90°

Silence et stabilité
- Cadre carré apparent après scellement.
- Cadre d'une hauteur de 200 mm présentant une cote de passage de 700 mm.
- Joint EPDM en queue d'aronde continu, serti dans une gorge usinée dans le couvercle, assurant une stabilité irréprochable.
- Motifs antidérapants gaufrés peu bruyants optimisés.

Mise en œuvre et utilisation
- Couvercle avec 4 trous de ventilation + 1 trou central oblong permettant le décollement et l'ouverture du couvercle.
- 4 anneaux de manutention sur la semelle du cadre.
- Cadre renforcé, particulièrement rigide de par sa hauteur.
- Semelle peu ajourée offrant une grande surface portante pour un scellement efficace.
- 4 trous sur la semelle du cadre pour un chevillage éventuel.
- Prise pour décollement du couvercle avant l'ouverture.
- Boite de manœuvre étanche pour ouverture par pic, pioche ou crochet.
- Cadre profond avec nervures basses permettant tous types de finition périphérique carrelée ou pavés.

MATIÈRE
Fonte ductile GJS 500-7 selon EN1563.

CERTIFICATION TIERCE PARTIE
Certification EN124-2/BENOR PTV880-1 (épaisseur cadre 7mm) par COPRO

LIEU D'INSTALLATION
Groupe 4, Classe D400 →voir EN124-1
les voies de circulation des routes (y compris les rues piétonnes), accotements stabilisés et aires de stationnement pour tous types de véhicules routiers.

OPTION
- Verrouillage par serrage du couvercle dans le cadre en 4 points.
- Version sans trou, non ventilé.
- Marquage/Logo sur demande.
- Version étanche 1 BAR.
- Existe en version BENOR PTV880-1 (épaisseur cadre 10mm)